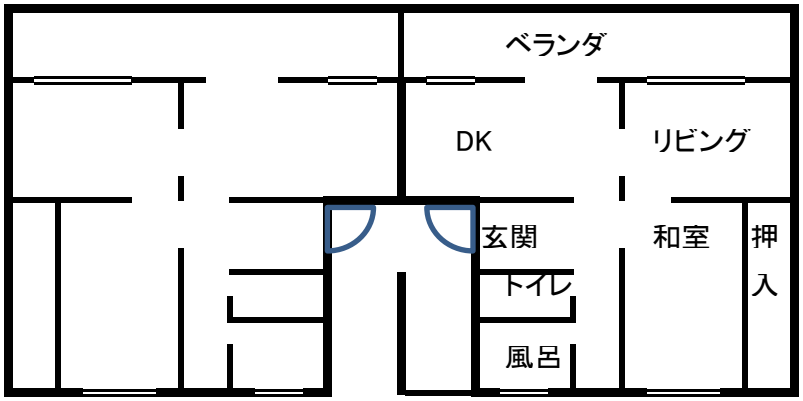
ベランダ
DK
リビング
玄関
和室
押入
トイレ
風呂

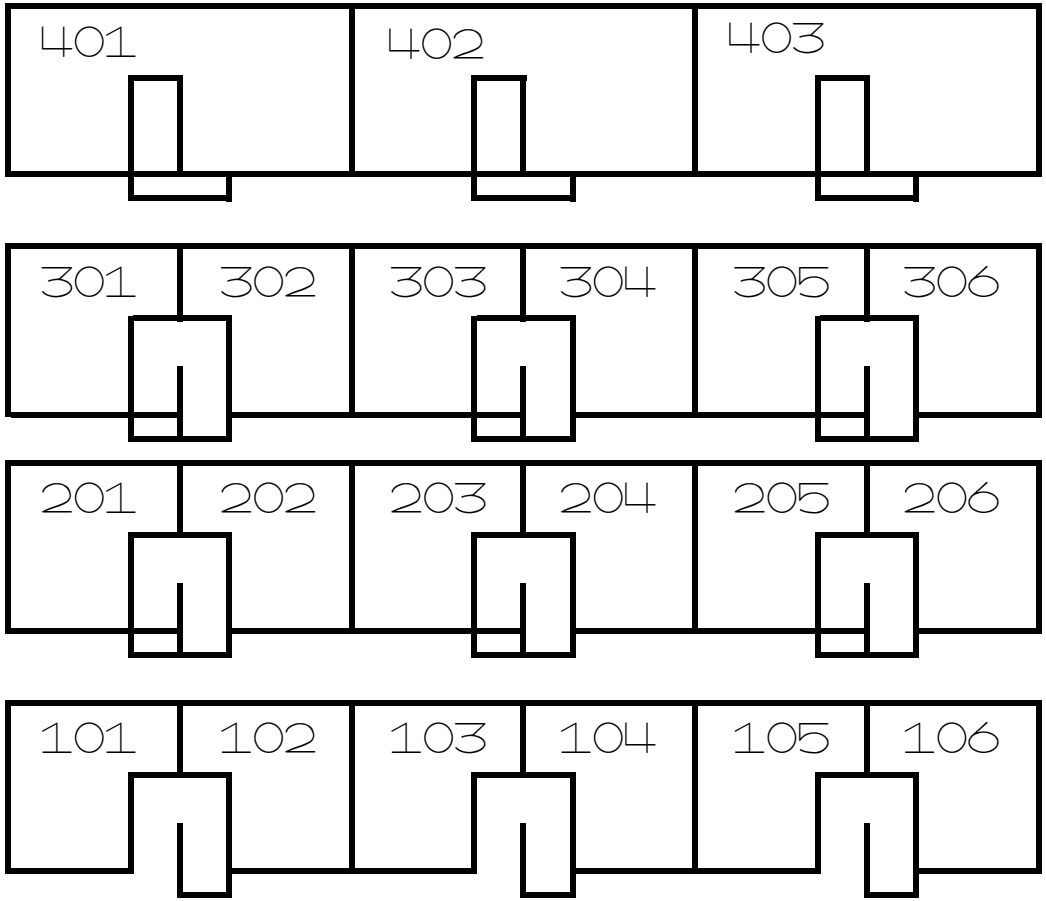
401
402
403
301
302
303
304
305
306
201
202
203
204
205
206
101
102
103
104
105
106