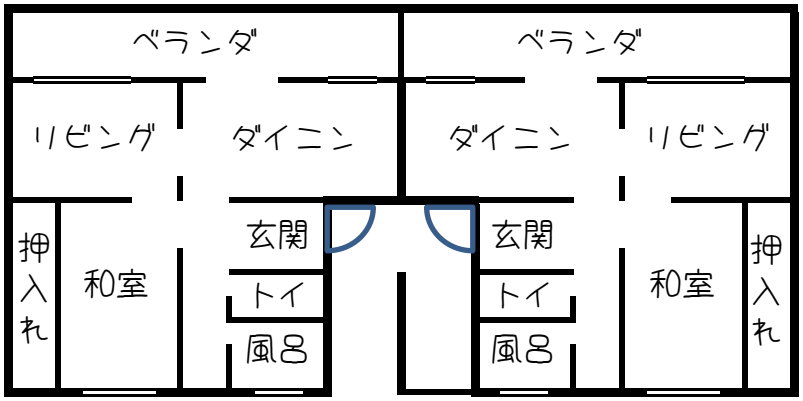

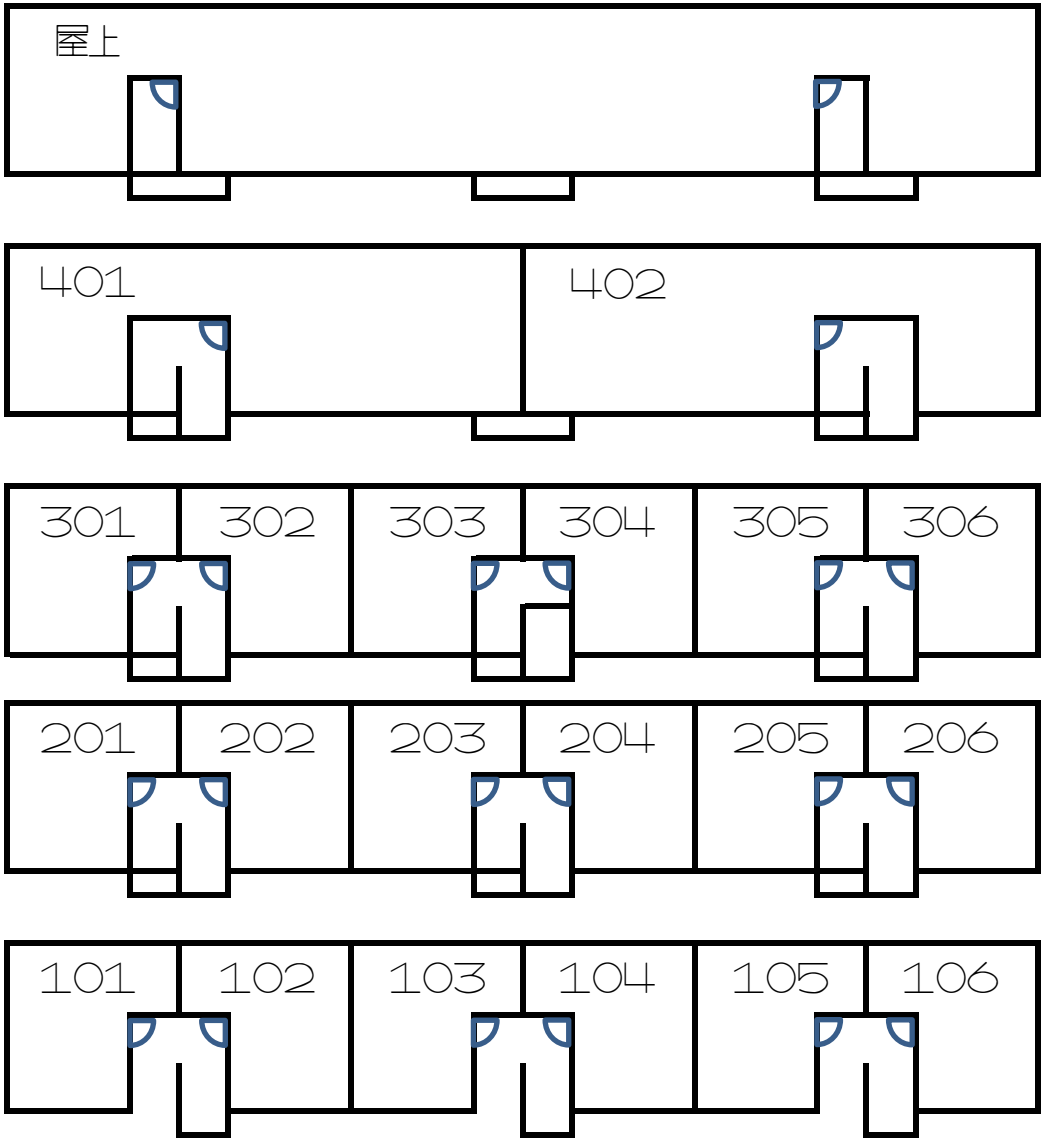

階段は、Ａ階段・Ｂ階段・Ｃ階段。

郵便受けは、１階の各階段の下にあります。（←写真参照）